Краткое* руководство по монтажу декинга ДПК CM Decking, CottageMode Scandinavia

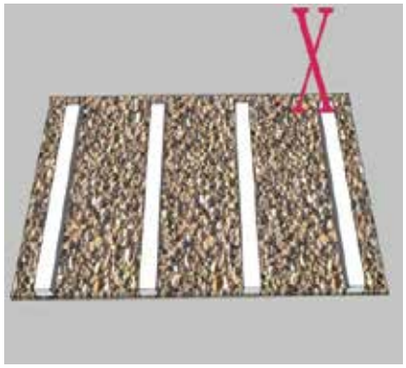

1. Декинг ДПК устанавливается на опорные лаги на прочное ровное основание. (для наилучшей фиксации лаги к бетону используйте дюбели или специальные лаги «CottageMode» наряду с фиксаторами лаг). Трава, неровные кирпичи или мощеная поверхность со временем могут заставить все покрытие сдвинуться.

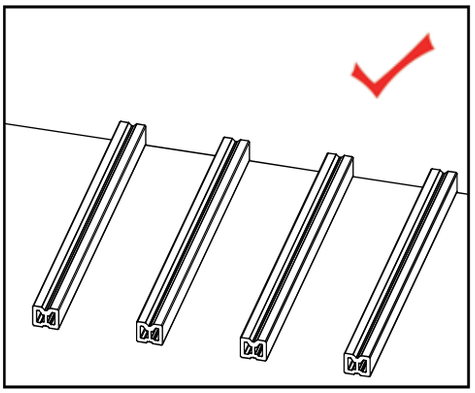

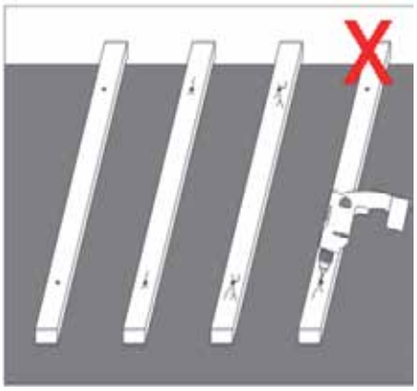

2. Рекомендуется производить предварительное просверливание опорных лаг перед фиксацией. В противном случае они могут треснуть. Расстояние между точками фиксации опорной лаги должно находиться в диапазоне 400 - 500 мм. Шурупы в точках фиксации лаги должны быть плотно подтянуты.

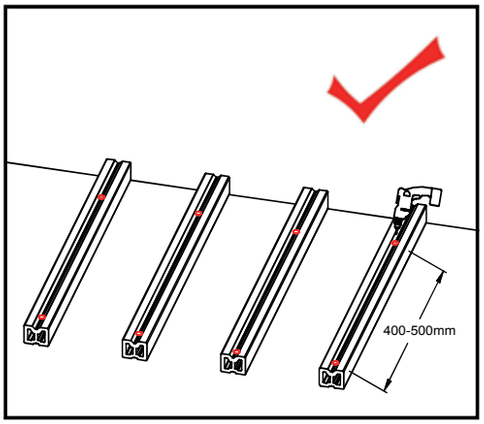

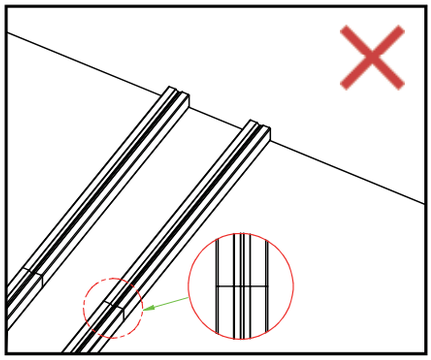

3. Оставьте зазор 10 - 15 мм на стыках между торцами двух опорных лаг.

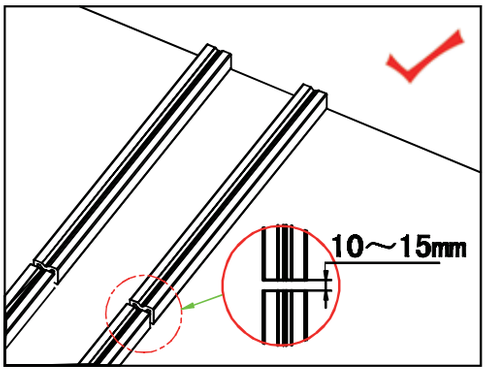

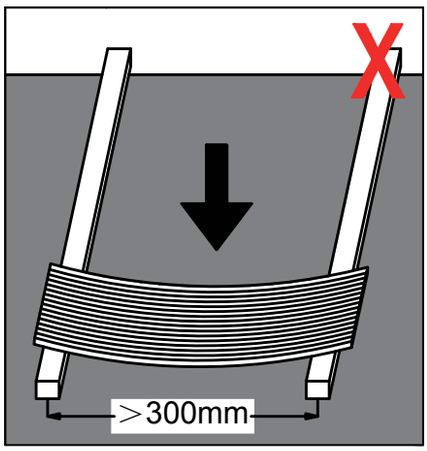

4. Требование к шагу между лагами - не более 300 мм от их центров. В случае большой проходимости (публичные места) расстояние может быть сокращено вплоть до 200 мм и менее.

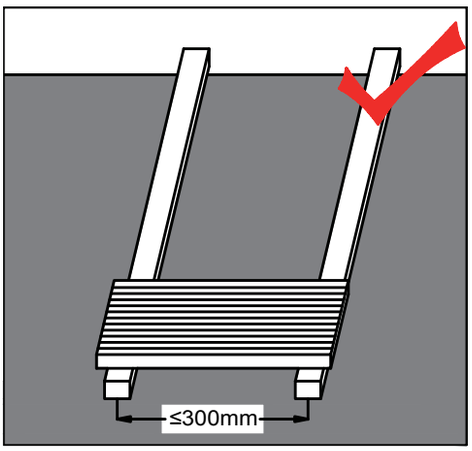

* - для учета всех нюансов монтажа просьба обращаться к руководству по монтажу террасной доски ДПК CM Decking

Краткое* руководство по монтажу декинга ДПК CM Decking, CottageMode Scandinavia

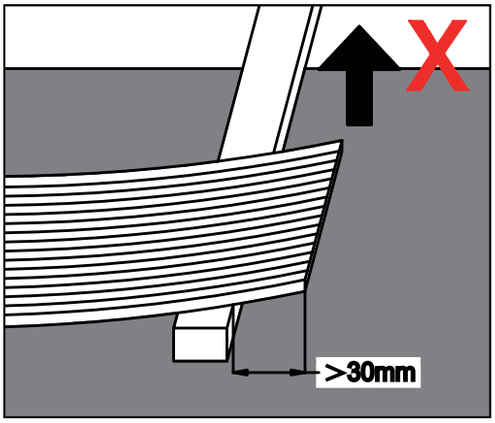

5. Края основного профиля декинга должны каждый покоиться на собственной лаге. Длина свободно висящего участка доски должна составлять не более 30 мм.

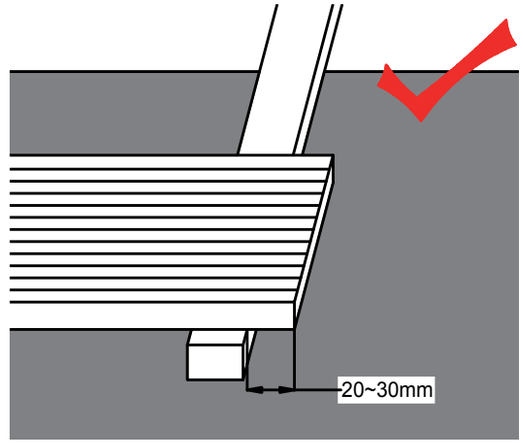

6. Монтаж декинга осуществляется на скрытые клипсы, нельзя вкручивать крепеж прямо в основной профиль ДПК (это приведет к нарушению геометрии). Пожалуйста, производите предварительное просверливание при помощи специальной головки (1мм в диаметре), после чего вкрутите саморезы через клипсы в предварительные отверстия.

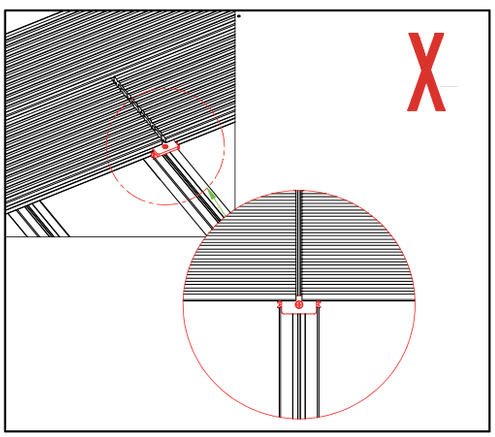

7. Необходимо использование сдвоенного ряда опорных лаг в местах стыков торцов основного профиля. При этом необходимо соблюсти продольный зазор вдоль лаг - 10 - 20 мм. Фиксация клипсой каждого торца декинга отдельно в данном случае является показателем правильности монтажа и может избавить Вас от неизбежной в противном случае замены досок, нарушивших свою геометрию вследствие несоблюдения необходимого термического зазора.

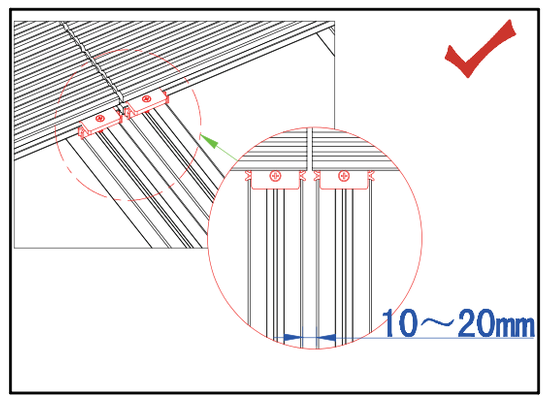

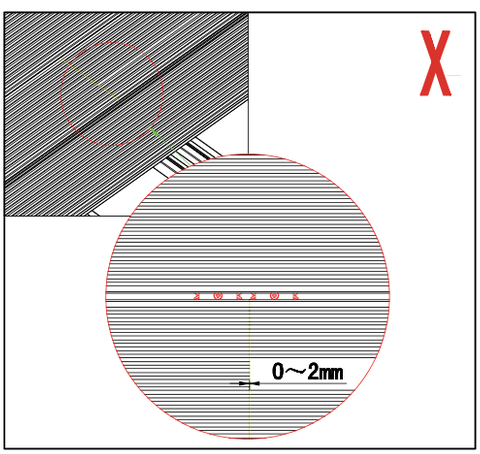

8. Устанавливая декинг ДПК, совершенно необходимо оставлять зазоры по торцам для термического расширения материала. Строго соблюдайте величину зазора между торцами. При необходимости используйте ровняющий чурбачок. Оставляйте между торцами как минимум 8мм (!) при длине доски 4 м и температуре воздуха при монтаже +10 С.

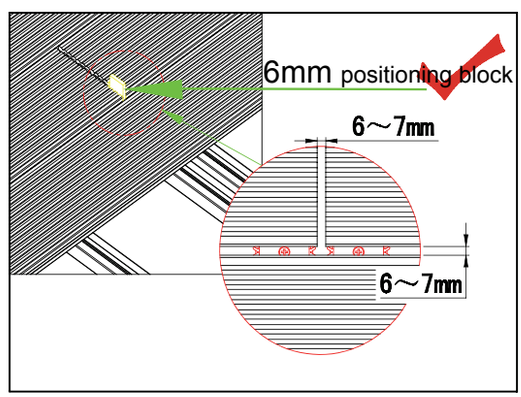

* - для учета всех нюансов монтажа просьба обращаться к руководству по монтажу террасной доски ДПК CM Decking

Краткое* руководство по монтажу декинга ДПК CM Decking, CottageMode Scandinavia

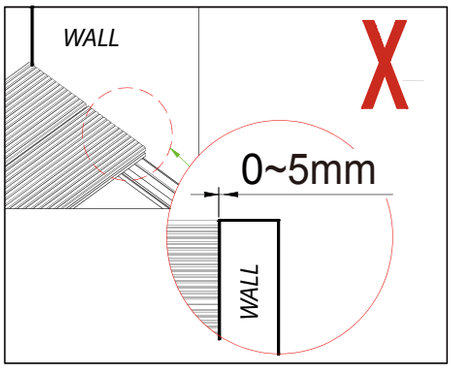

9. В случае близости террасы к стене, зазор между досками и стеной должен быть не менее 20 мм.

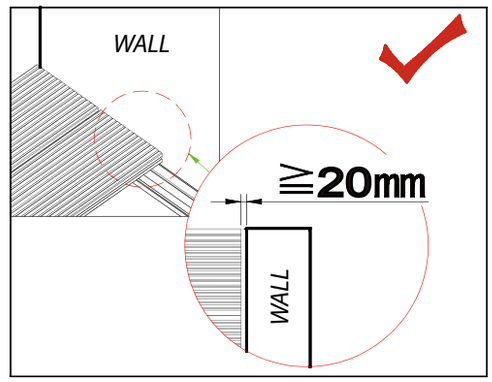

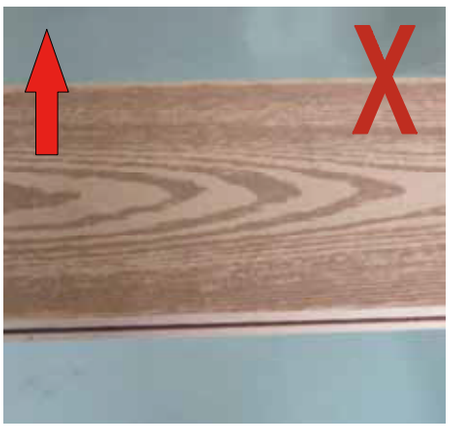

10. Рабочей стороной террасной доски является вельвет (будь то мелкий или крупный). Сторона основного профиля с текстурой дерева декоративная. Если Вам угодно использовать декинг текстурой вверх, имейте ввиду, что текстура древесины перестанет быть видна через несколько месяцев.

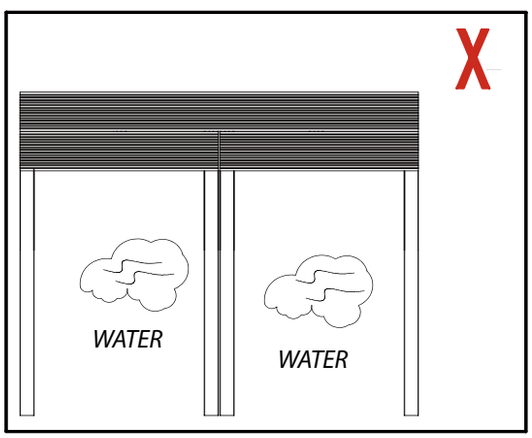

11. Декинг ДПК должен устанавливаться на поверхность с должным уровнем дренажа, в месте с хорошей циркуляцией воздуха и в при отсутствии скопившихся под покрытием грунтовых вод.

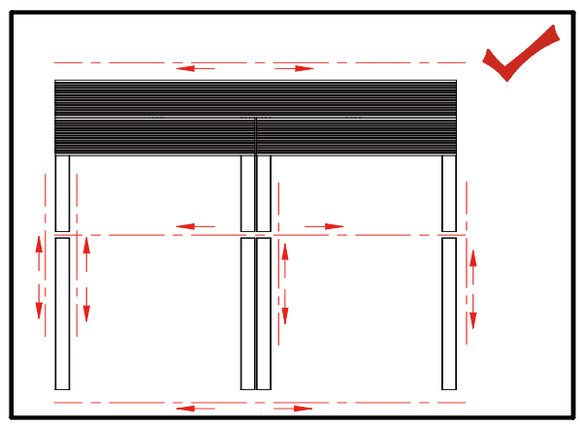

12. При хранении материала под навесом, декинг должен храниться плашмя, вдали от источников тепла и могущих нанести ему вред агрессивных веществ, острых предметов. При хранении материала под открытым воздухом, декинг должен храниться плашмя, без воздействия солнечного света, иначе геометрия досок может быть нарушена. При хранении декинга, требуются опорные профили - с шагом не менее 600мм. Пожалуйста, убедитесь, что паллеты с декингом закрыты хотя бы сверху.

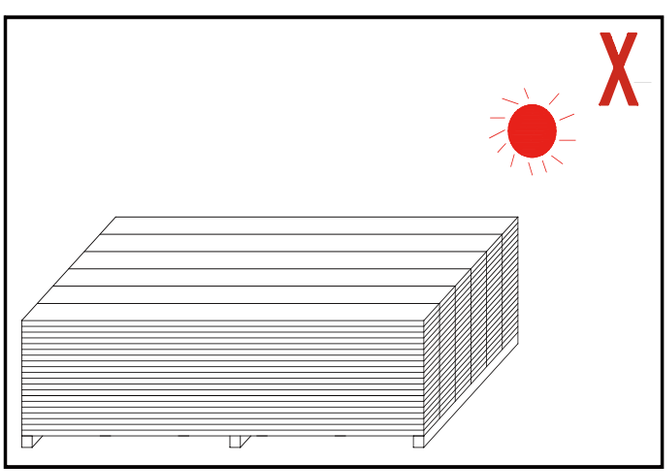

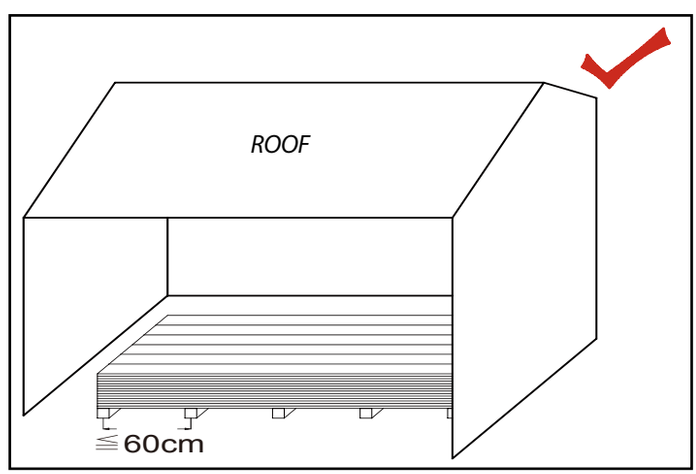

* - для учета всех нюансов монтажа просьба обращаться к руководству по монтажу террасной доски ДПК CM Decking

Краткое* руководство по монтажу декинга ДПК CM Decking, CottageMode Scandinavia

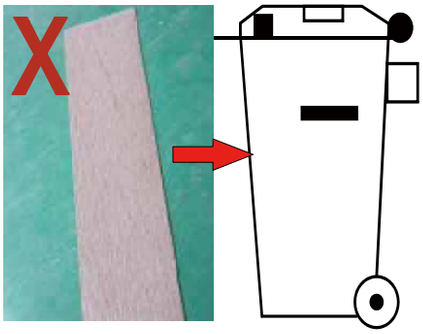

13. В случае образования царапин на поверхности декинга ДПК, они могут быть удалены с помощью ошкуривания. Это не отразится на фунциональности материала.

14. При монтаже декинга ДПК, пожалуйста, используйте каску, наколенники, а также производите монтаж в хорошо проветриваемом месте. Перед монтажом, приготовьте весь инструмент в безопасном месте. Сверление и распиловка распростаряют пыль и шум, что может доставить дискомфорт окружающим, в случае необходимости, примите меры предосторожности.

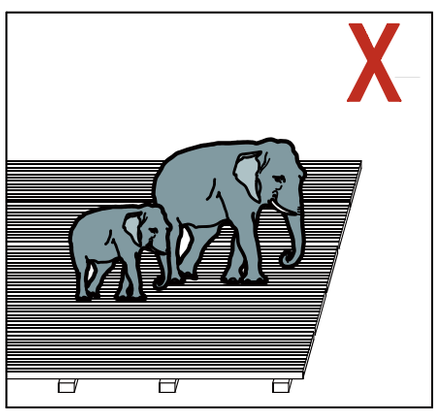

15. При эксплуатации декинга ДПК, не позволяйте твердым, тяжелым предметам ударять напрямую по поверхности декинга. Проезд по террасе ДПК легковых и/или грузовых машин, фургонов и т.д. категорически запрещен (см.технические данные продукта).

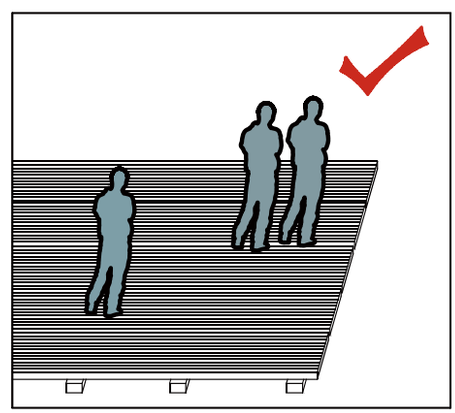

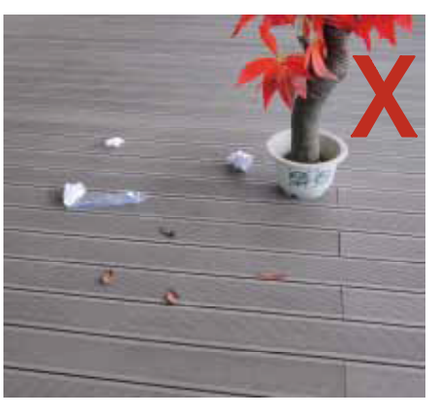

16. При эксплуатации декинга ДПК, пожалуйста, мойте Вашу террасу время от времени. Жирные пятна можно удалять чистящим средством, содержащим обезжириватель, но не содержащим фосфор. Ржавчину и грязь можно удалять чистящим средством, содержащим фосфаты. Используйте подручные средства для очистки швов между досками в целях обеспечения наилучшей циркуляции воздуха и надлежащего уровня дренажа.
(P. S. После использования чистящего средства, необходимо смыть его остатки чистой водой и вытереть террасную доску насухо).

* - для учета всех нюансов монтажа просьба обращаться к руководству по монтажу террасной доски ДПК CM Decking